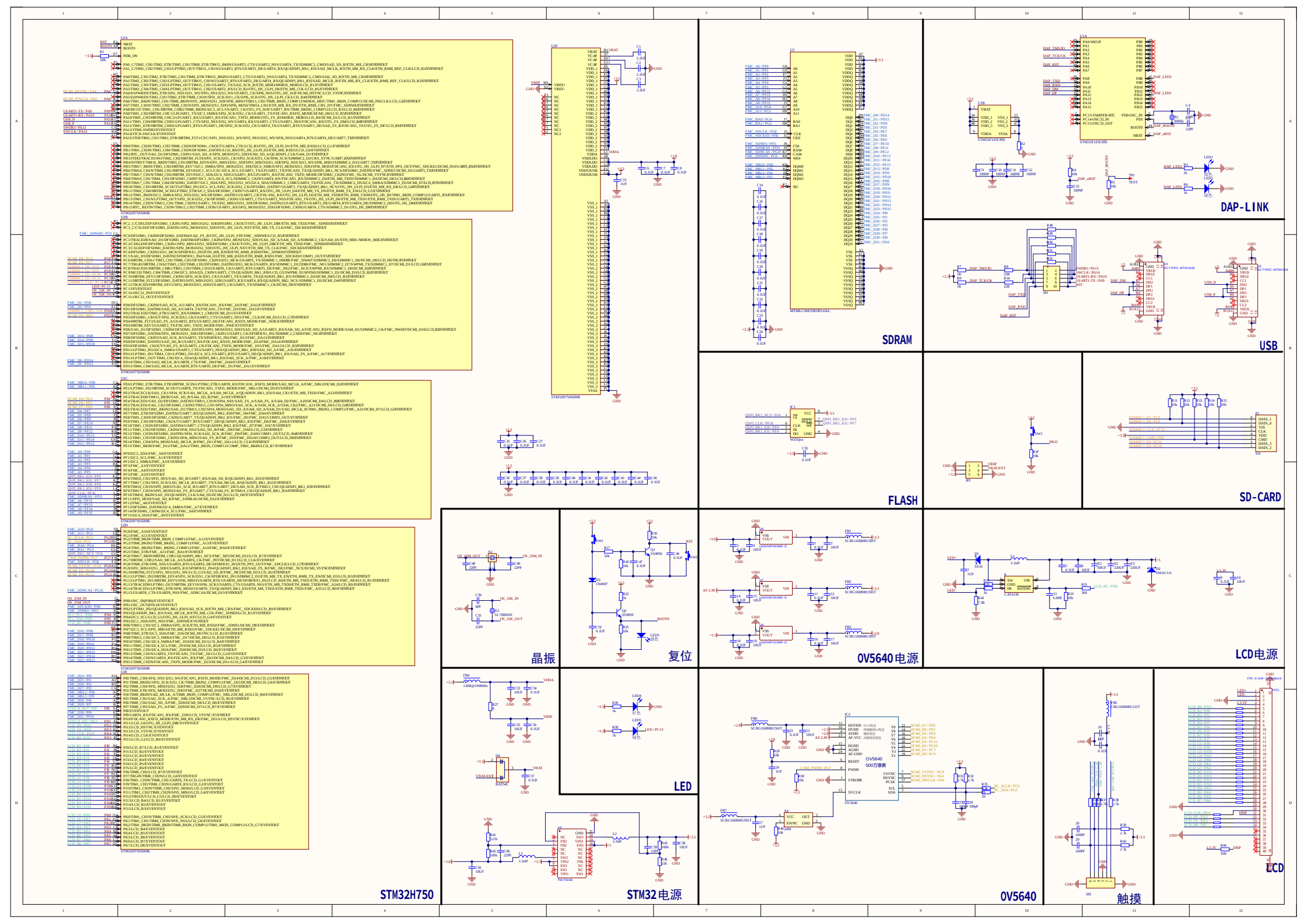
STM32H750
STM32 电源
晶振
复位
LED
OV5640 电源
FLASH
SDRAM
DAP-LINK
USB
SD-CARD
LCD电源
OV5640
触摸
LCD